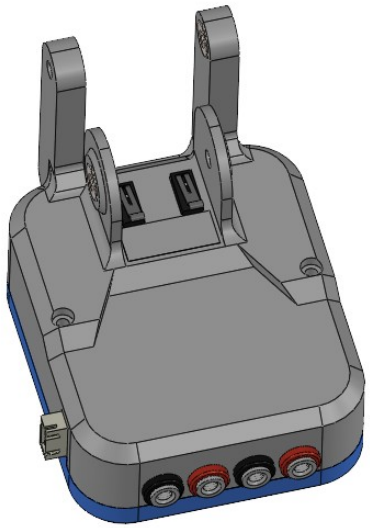

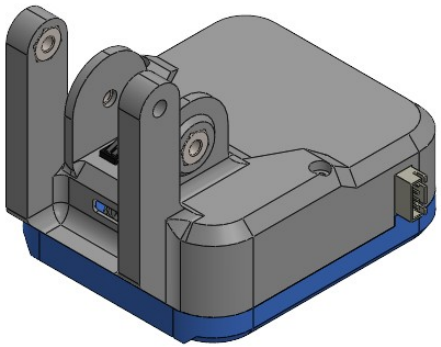

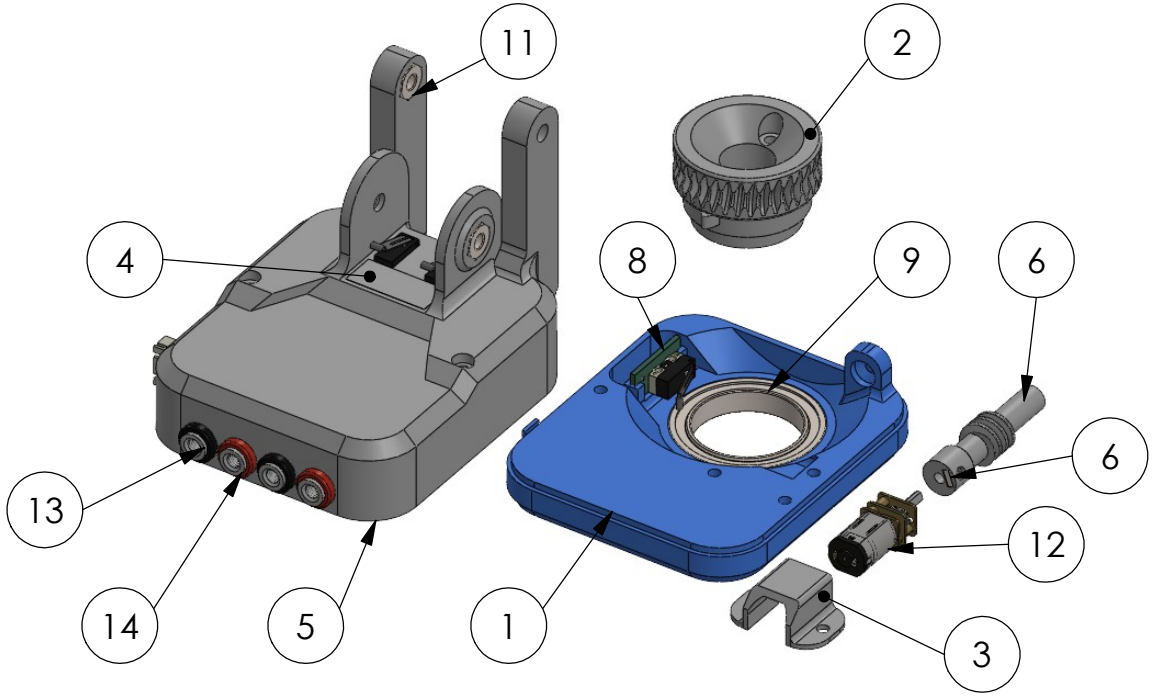

ITEM NO.	PART NUMBER	QTY.
1	base_seguidor	1
2	corona	1
3	sujetador_motor	1
4	tapa_fincarrera	1
5	tapa_seguidor	1
6	tornillo	1
7	conector.step	1
8	final_carrera.step	3
9	Rodamiento	1
10	tuerca cuadrada M3	5
11	tuerca M5	4
12	N20 DC MOTOR.step	1
13	Black Banana Female Socket Jack	2
14	Banana Female Socket Jack	2

MATERIAL: PLA

GESTIÓN: 2025

ELABORADO POR:
Alvaro Jhonny Ortega Quispe

TITULO
CUERPO DEL SEGUIDOR

DIBUJO
COMPONENTES

A4

ESCALA:1:2

HOJA 1 DE 5

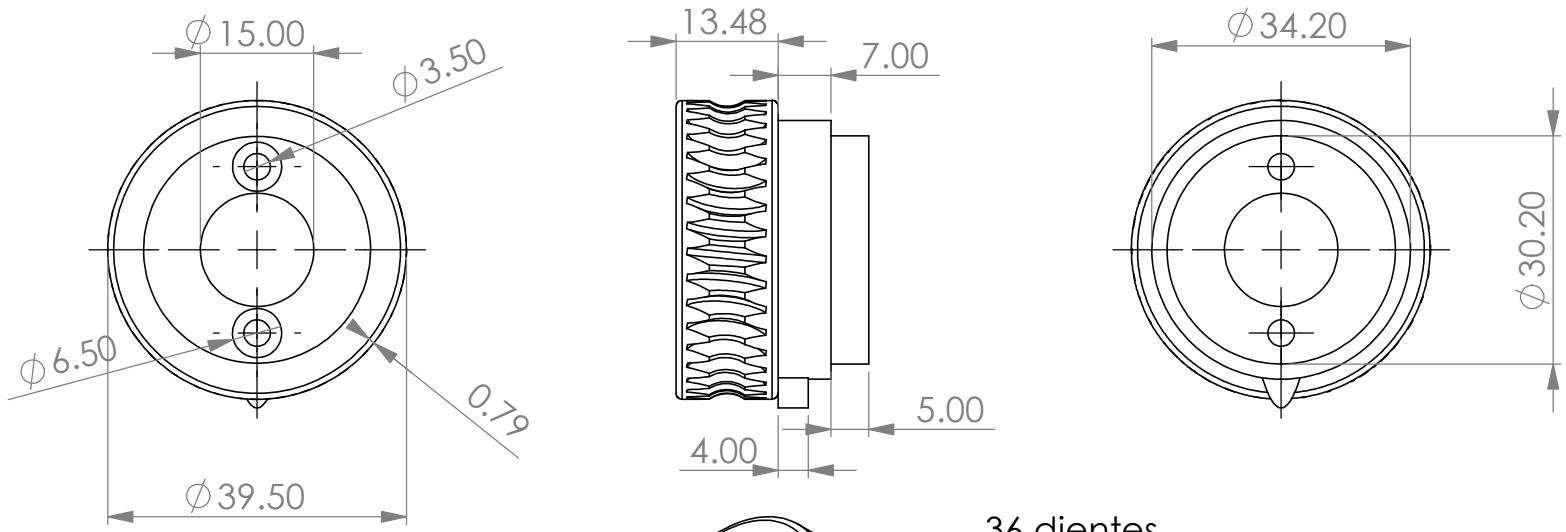

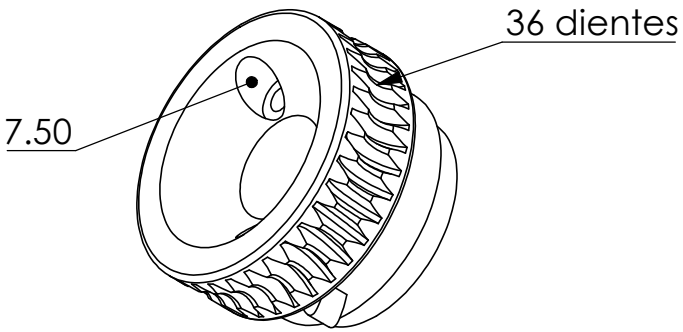

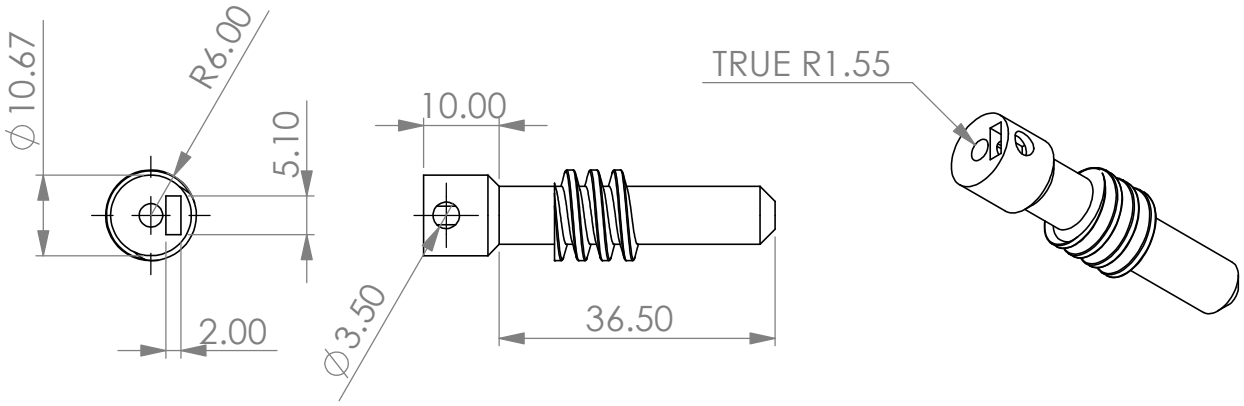

MATERIAL:	PLA	GESTIÓN:	2025
ELABORADO POR:	Alvaro Jhonny Ortega Quispe		
TITULO	CUERPO DEL SEGUIDOR		
DIBUJO	TORNILLO CORONA		A4
ESCALA:1:1		HOJA 2 DE 5	

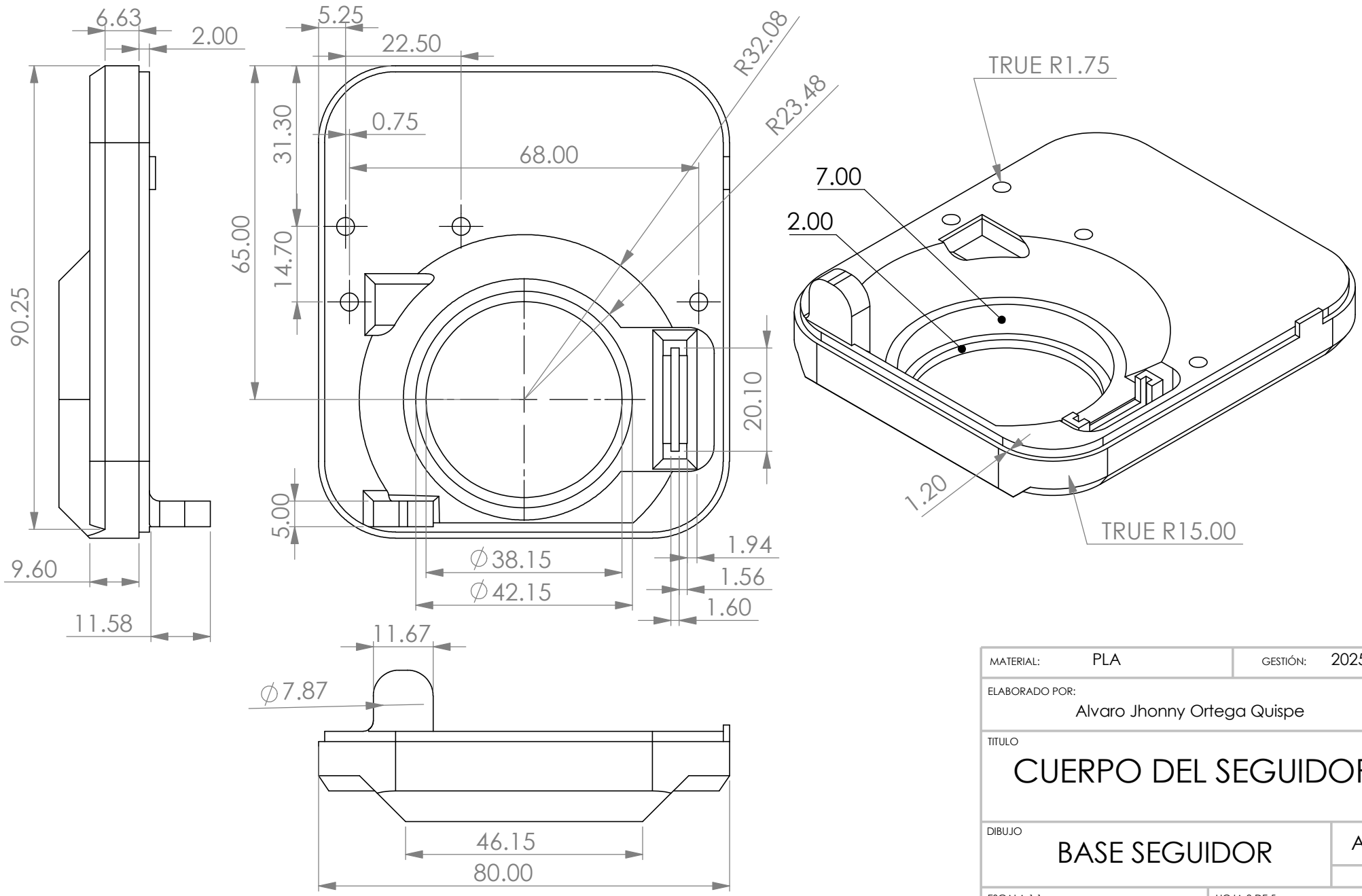

MATERIAL:	PLA	GESTIÓN:	2025
ELABORADO POR:	Alvaro Jhonny Ortega Quispe		
TITULO	CUERPO DEL SEGUIDOR		
DIBUJO	BASE SEGUIDOR		A4
ESCALA:1:1		HOJA 3 DE 5	

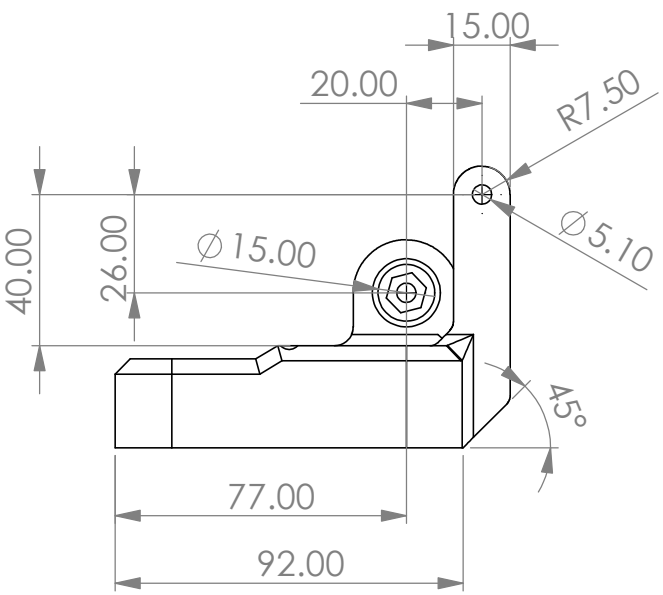

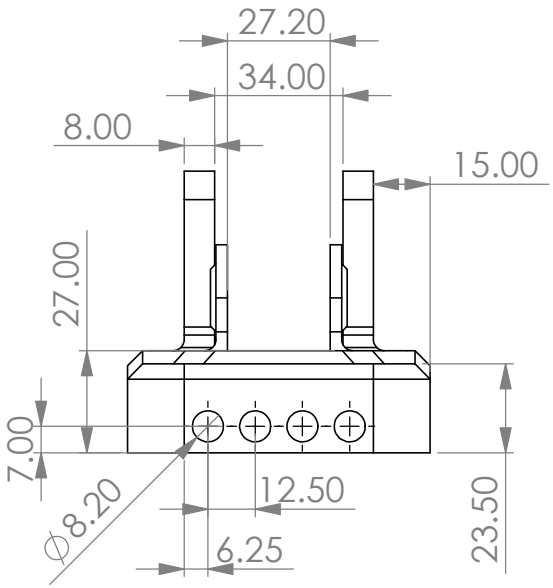

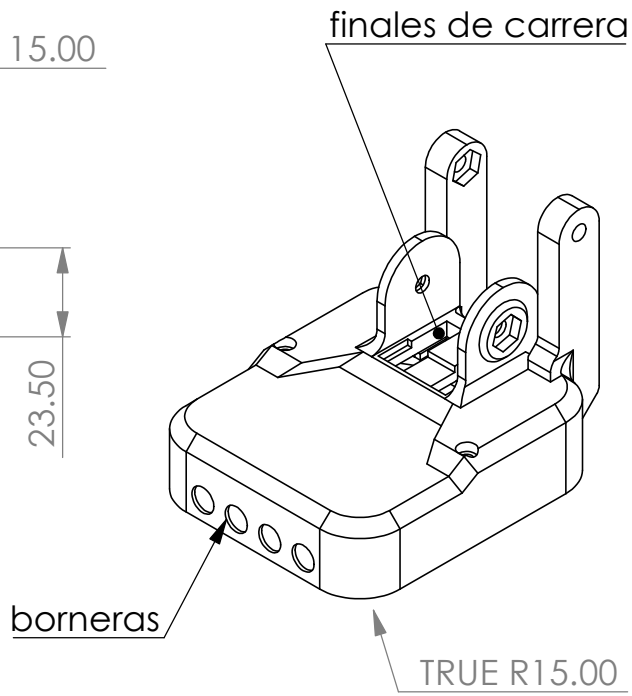

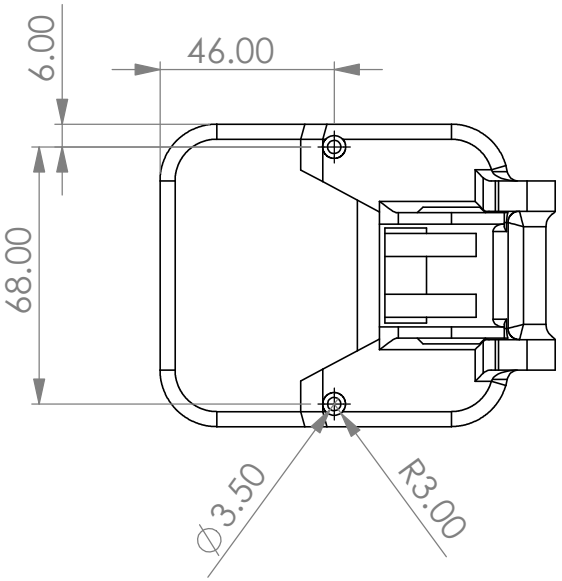

MATERIAL:	PLA	GESTIÓN:	2025
ELABORADO POR: Alvaro Jhonny Ortega Quispe			
TITULO: CUERPO DEL SEGUIDOR			
DIBUJO: TAPA SEGUIDOR			A4
ESCALA:1:2		HOJA 4 DE 5	

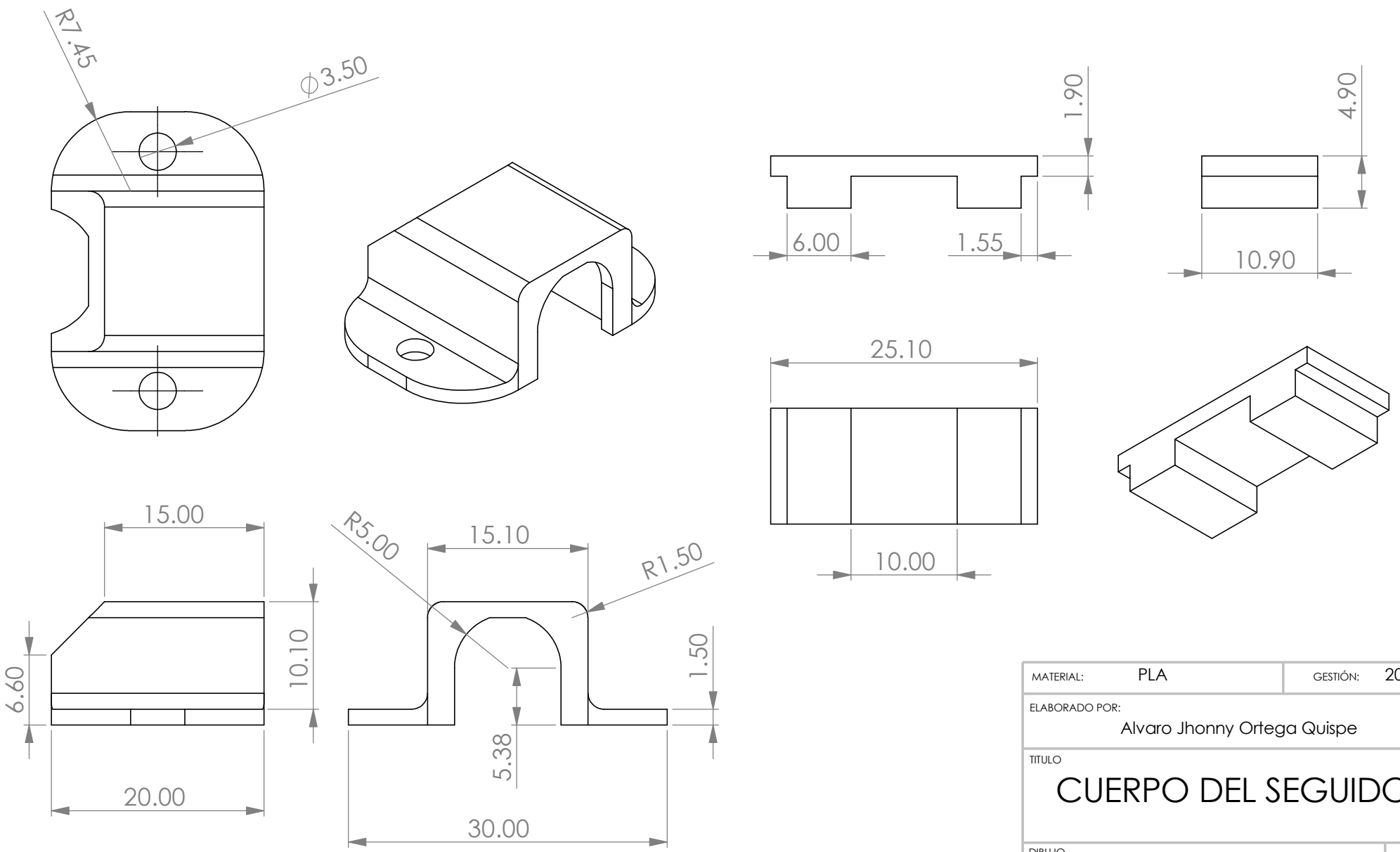

MATERIAL:	PLA	GESTIÓN:	2025
ELABORADO POR: Alvaro Jhonny Ortega Quispe			
TITULO CUERPO DEL SEGUIDOR			
DIBUJO OTROS COMPONENTES			A4
ESCALA:2:1		HOJA 5 DE 5	